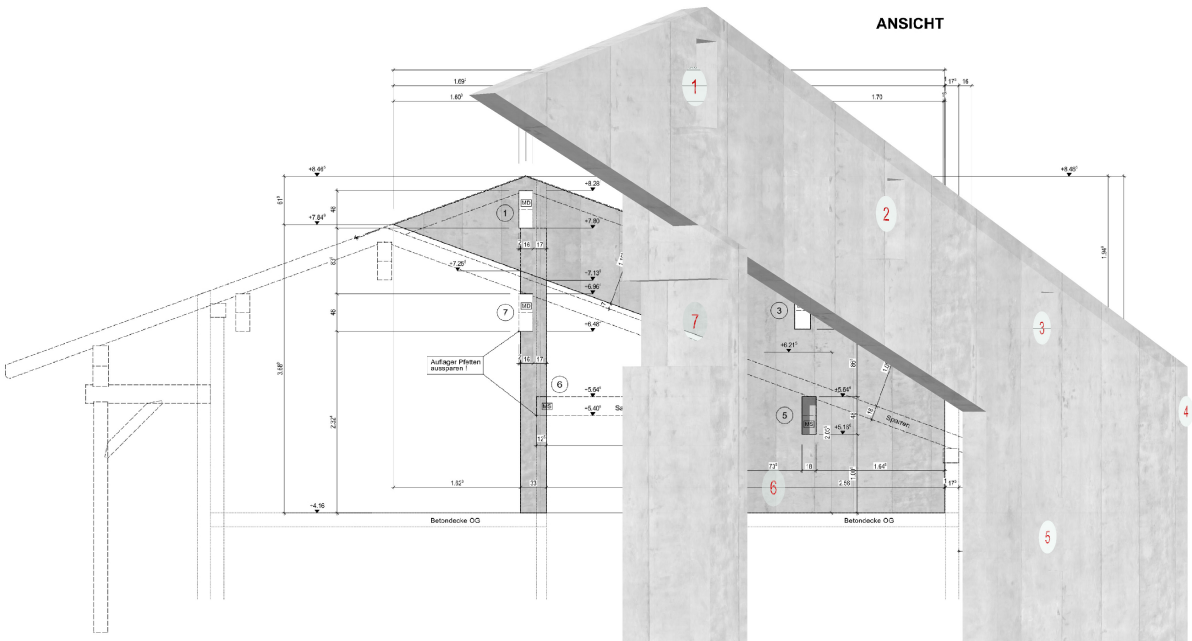

ANSICHT

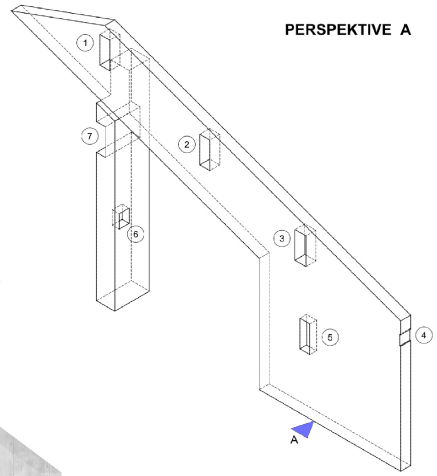

PERSPEKTIVE A

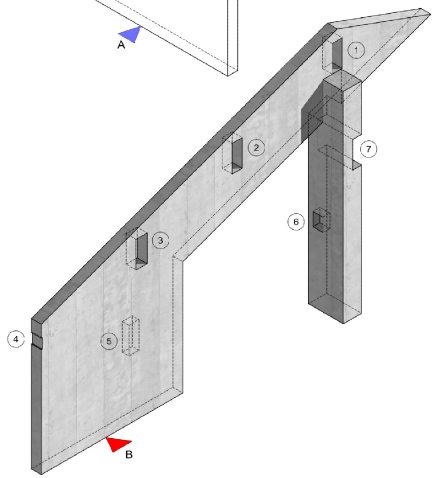

PERSPEKTIVE B

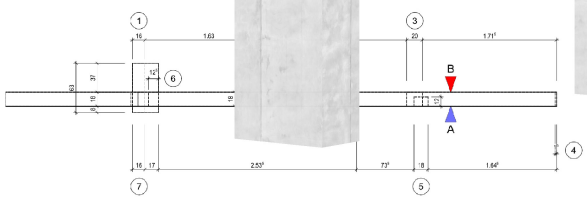

Die vermassten Balkendurchdringungen sind effektive Balkenmasse.
Für die Aussparung müssen die nötigen Zuschläge dazugerechnet werden.

GRUNDRISS

Betonkonstruktionen